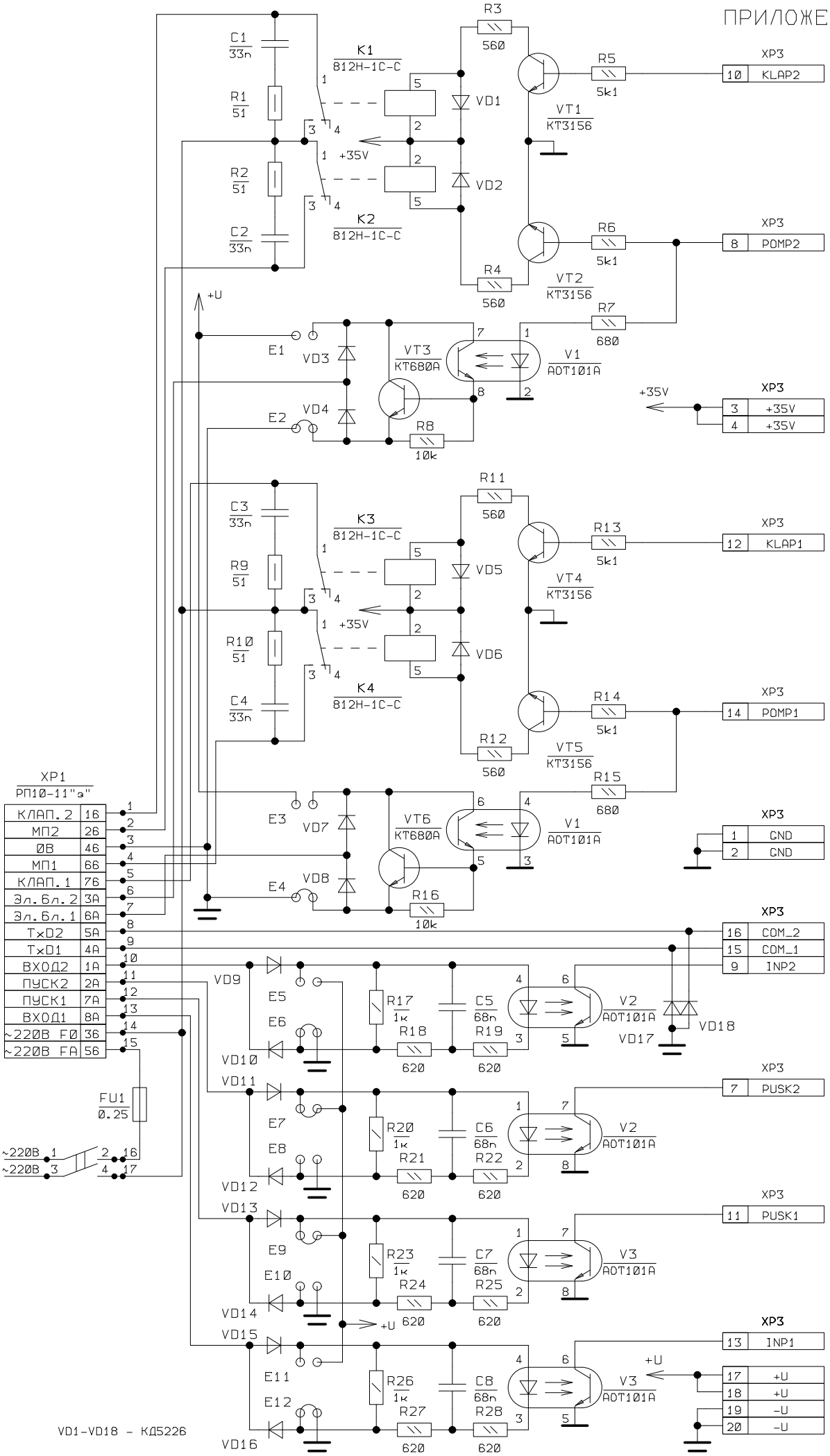ПРИЛОЖЕНИЕ 2.