Приложение 13

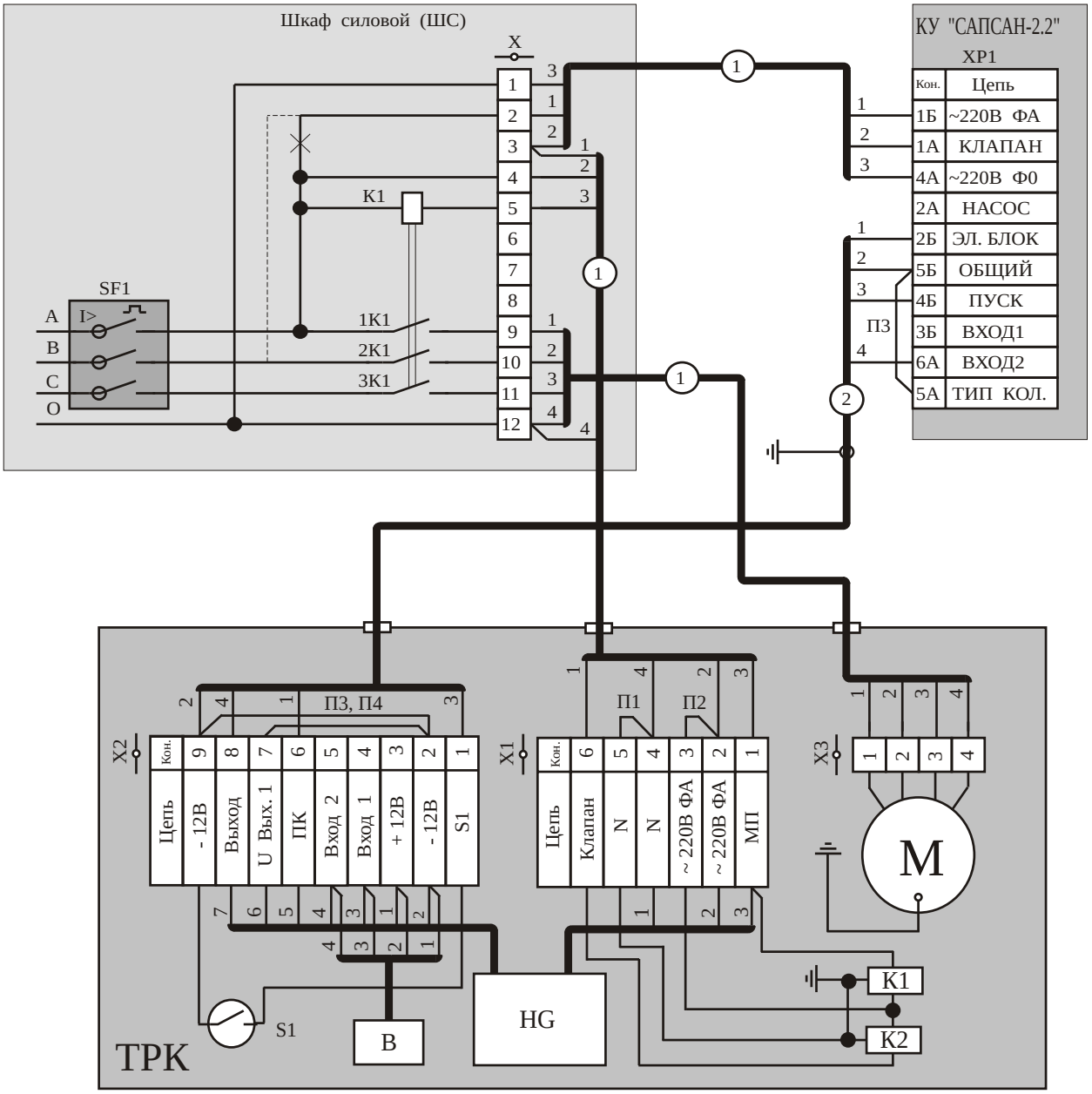

Внимание ! **В связи с возможными изменениями в конструкции топливораздаточных колонок, вносимыми производителями ТРК, предприятие-изготовитель КУ ответственности за изменение в схемах подключения (приложениях) не несет. При подключении КУ в первую очередь необходимо руководствоваться документацией ТРК и приведенными в ней схемами.**

HG - устройство электронно - механическое отсчетное .

K1 - пускатель магнитный, Uраб=~220В, F=50+1Гц.

K2 - электромагнит клапана управления расходом топлива.

K3 - электромагнит отсечного клапана.

S1 - контакт магнитоуправляемый, фиксирующий положение крана (разомкнут при установке раздаточного крана, замкнут при его снятии).

SF1 - выключатель автоматический AE2026-10H-00H3-A; 50Гц; 2.0А; 121.

B - датчик расхода.

П1, П2, П3 - перемычка, провод НВ - 1,0 4600 ГОСТ 17515 - 72

(1) - Кабель КВВГ4х1,0 ГОСТ 1508-78.

(2) - Кабель КВВГ4х1,5 ГОСТ 1508-78.

* При возникновении сбоев в работе пульта управления рекомендуется произвести изменения в подключении пульта. В силовом шкафу произвести разделение фаз питания пульта и питания агрегатов колонки (клапана, магнитного пускателя), согласно приведенным изменениям схемы подключения.

Схема соединения КУ "САПСАН - 2.2" с топливораздаточной колонкой "Север-1".